Normes techniques

Dépliant 3 volets

2 plis accordéon

Fichier demandé : 303 x 216 mm

Recto

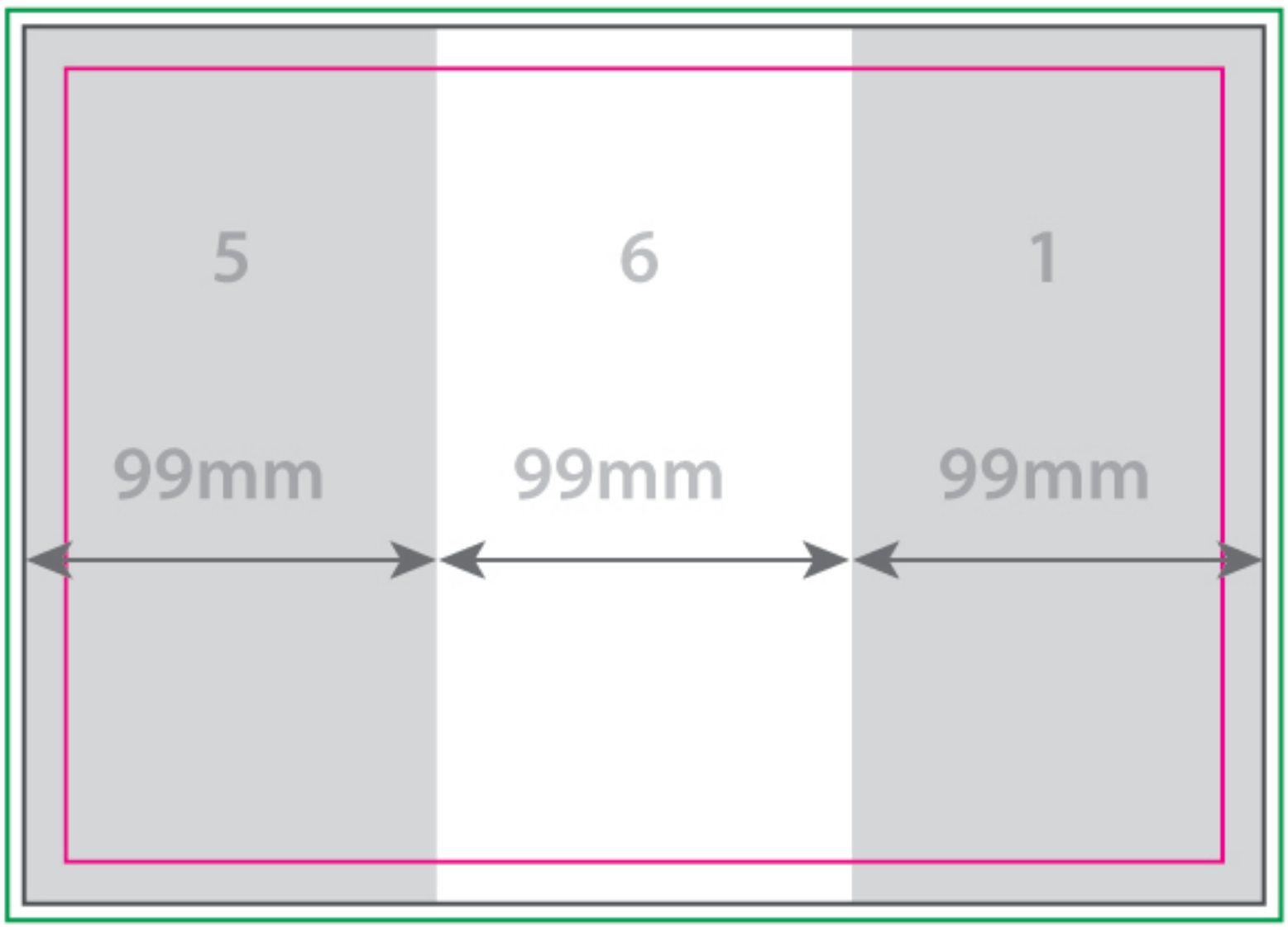

Verso

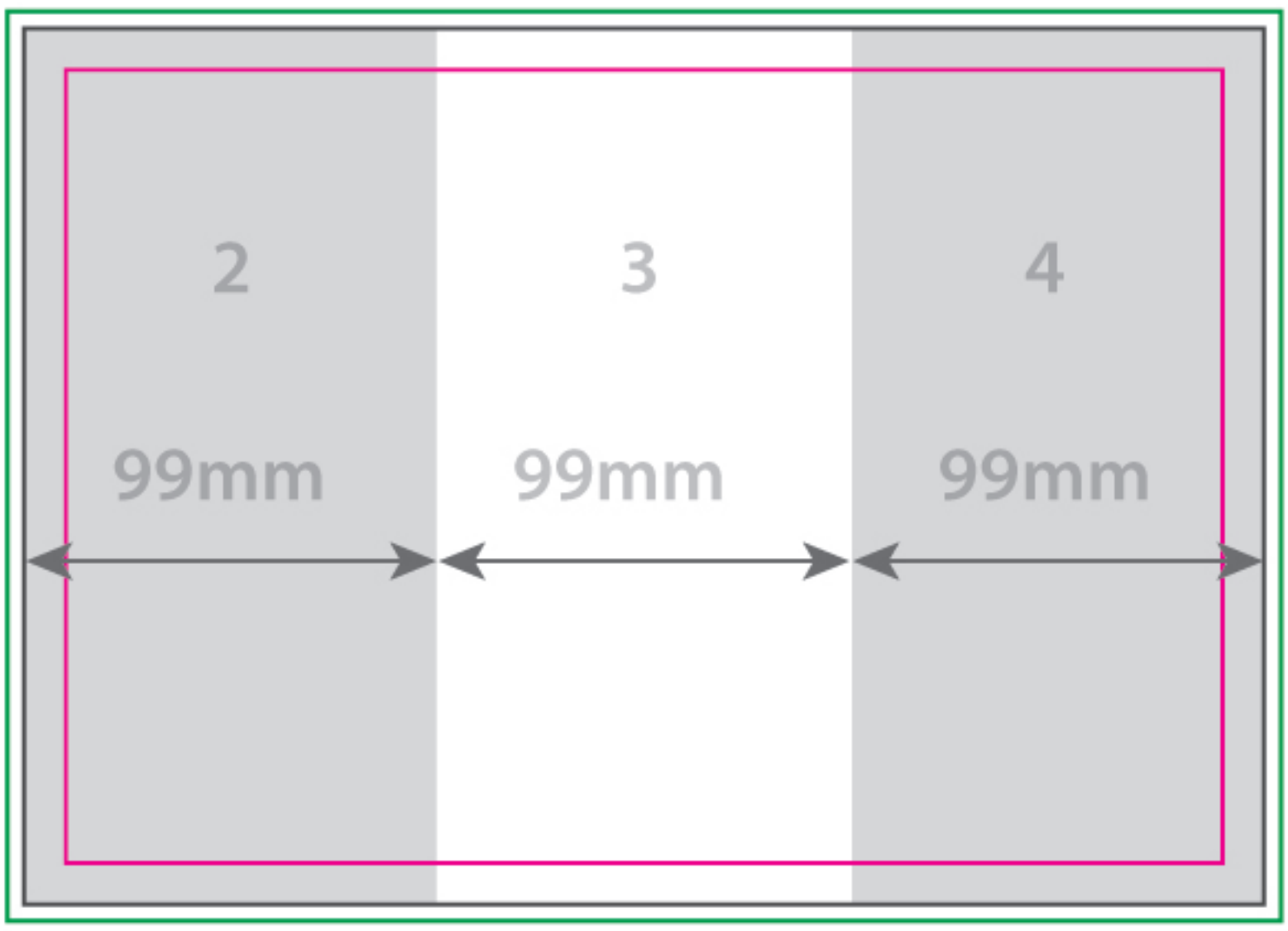

Zone de sécurité : **5 mm** (287 x 200 mm)

Format fini (plié) : 99 x 210 mm

Bords perdus : **3 mm** (303 x 216 mm)

contact@igrafy.fr

www.iGrafy.fr